AVM-CR 130/3

Made in Turkey

3 Faz - Phase / 2 Kutup - Poles / 220-240*380-415 V / 50 Hz

Elektriksel Özellikler / Electrical Features

Faz / Phase	Devir / Rpm	Frekans / Frequency (Hz)	Giriş Voltajı / Input Voltage	Giriş Gücü / Input Power	Giriş Akımı / Input Current	Güç Faktörü / Power Factor	Ia / In
3	3000	50	220-240*380-415 V	180 W	▲0,59 Y 0,35	80 %	2,64

Teknik Özellikler / Technical Features

Santrifüj Kuvveti / Centrifugal Force (Kg/F)	153 Kg/F (1,50 kN)
Statik Moment / Statical Moment (Kg*mm)	15,2 Kgmm
Gres Tipi / Type of Grease	-
Ömür Boyu Gres / Grease for Life	Evet / Yes
Montaj Cıvatası / Mounting Bolt	M8
Kablo Rakoru / Cable Gland	Pg11
Ağırlık / Weight (Kg)	5,4
Gövde Tipi / Frame Size	10

Rulmanlar / Bearings

Rulman Tipi / Bearing Type	6302 2RS

Çizim Drawing — Gövde Ölçüleri - Overall Dimensions (mm)

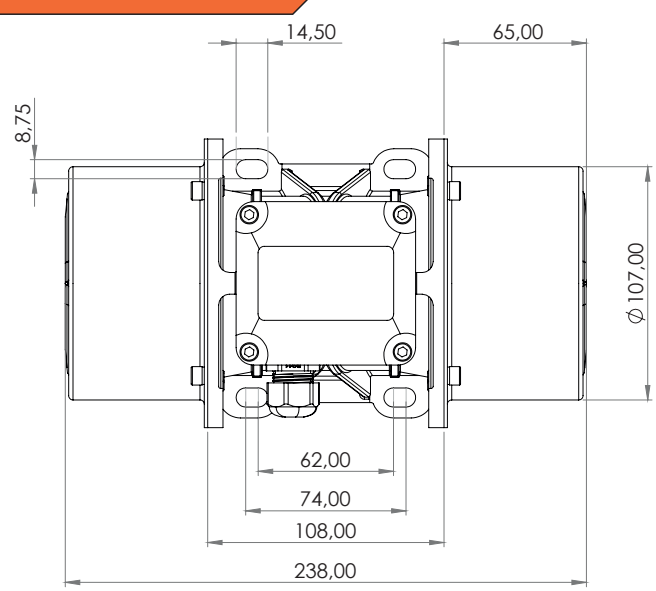

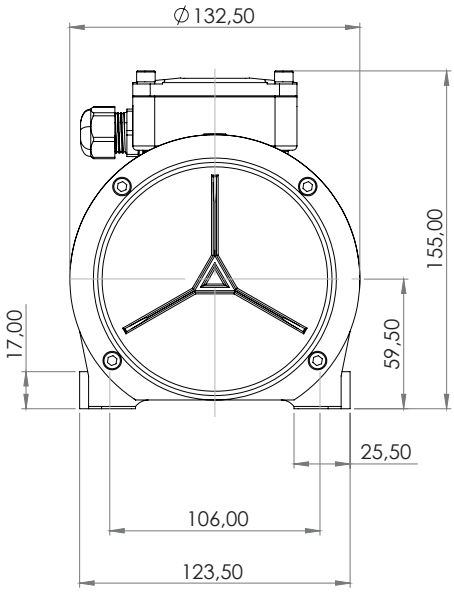



ATEX II 2D Ex tb IIIC T120°C Db,IP66
T.amb -20/+50°C

www.avibro.com